BE (E (L)

E

H K

| H | | M |
|---|---|---|
| | | |
| ℃ | | |
| | | |
| | | |

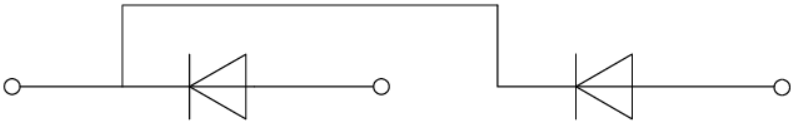

E J

| H | | K | | M |
|---|---|---|---|---|
| | | | | |
| | | | | |
| | | | | |
| | ℃ | | | |
| | | | | |
| | | | | |
| | | | | |
| | | | | |

| H | | K | | | | M |
|---|---|---|---|---|---|---|
| | | | E & | L & | E & | |
| | | | | | | |
| | ℃ | | | | | |
| | ℃ | | | | | |
| | | | | | | |
| | ℃ | | | | | |
| | | | | | | Ω |

L

| H | | K | | | | M |
|---|---|---|---|---|---|---|
| | | | E & | L & | E & | |
| | | | | | | |
| | | | | | | |
| | | | | | | |
| | | | | | | |
| | | | | | | |

G A

| | E | H | O | A | H |
|---|---|---|---|---|---|
| | | | | | |

L L

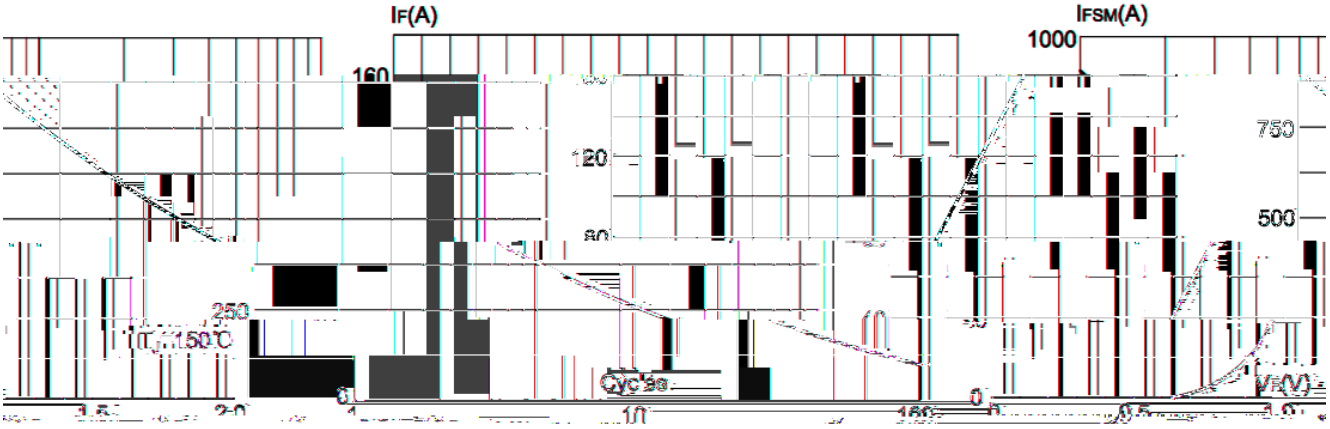


ward current vs. case temperature

**FIG.4:** Maximum transient thermal impedance
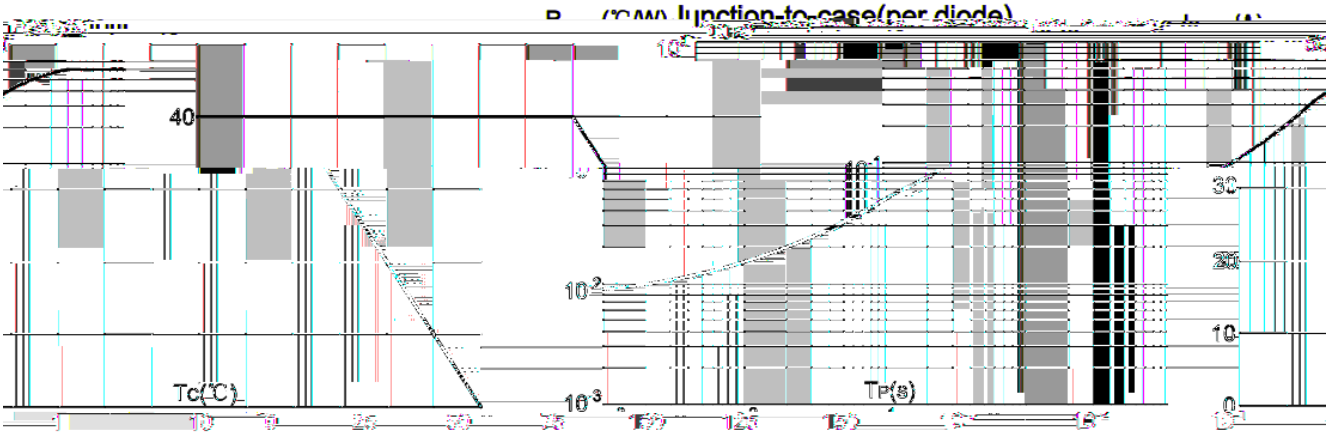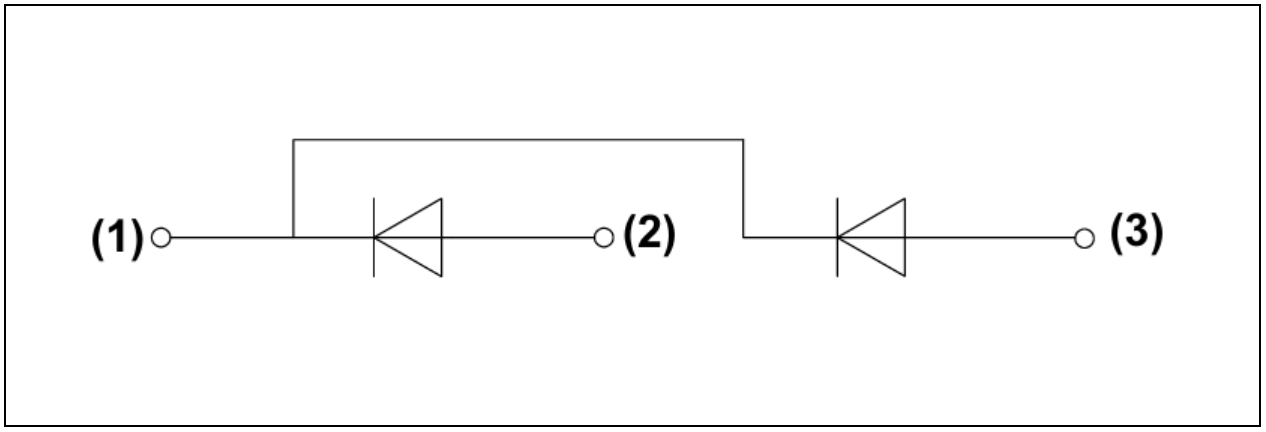
**FIG.3:** For