J h F W H Y h h Ce kb

Wkh i

X S V S WS V WS S WU W

V US UW SU S W

: WU W US ST

Fhe kY I kc c Wh

FWWWc h	LWk	Kd
HDD	(	H
6		3
8E 2 B /		3
H8 S		H

f f bYW edi

8 WV X 65

W WU XW X S WV35 U W

@ U STW WU XW X 35 65 U W W

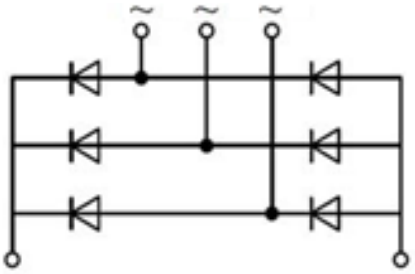

Xi elk CW c kc HW d i 2 F5 / 5 W W W WUXVW

FWWWc h	ed edi	I c Xeb	LWk i	Kd
DWW W WS WW W S W		HDD	(	H
@ WW W WS WW W S W		HDE	)	H
A U W	F5 / ℃	6		3
8 S V WU W	U UWE W S W : F / ℃	8E		3
S WX X				3
D E S S W	3 5 :	HEA	(	H
U W WS W S W		F		
E S WW WS W S W		F		℃

b Y h Y W b W W W Y hi Y i 2 F5 / 5 W W W W U X W W

F W W c h	ed edi	I c X eb	L W k i			Kd
			C d	J f	C W	
8 S V S W	6 / 3 F / ℃	H8				H
D W W W W S S W U W	HD / HDD F / ℃	DD				3
	HD / HDD F / ℃					3
F W V S W	8 W U S U S F / ℃	HFA				H
6 S U W S U W		F				

J hc W b W W W Y hi Y i 2 F5 / 5 W W W W U X W W

F W W c h	ed edi	I c X eb	L W k i			Kd
			C d	J f	C W	
F W S W W S U W U U S W	W V W W	D U			(	= I
W	4 S W S W W S U W (				)	@
	7 W U W W W S U W (				)	@

E h hd d ehc W ed

I Y	C W a d	F W Y a W	M	dd h e	F h W h ed
6 F6 (6 :	6 F6 (6 :	6 :	B5E	B5E	(B5E

J f YWb b Y h YWb J hc Wb WWY hi Yi

FIG.1: Forward characteristics(per diode)

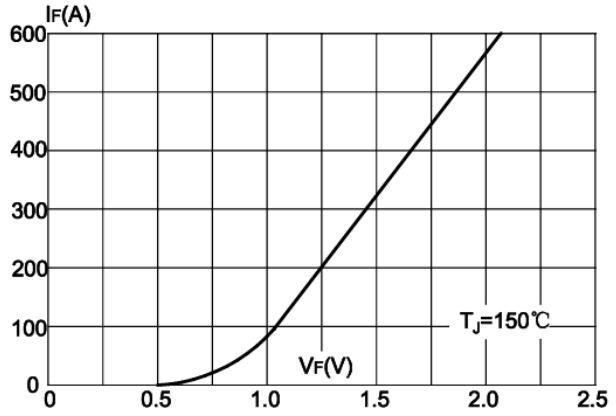

FIG.2: Peak on-state surge current

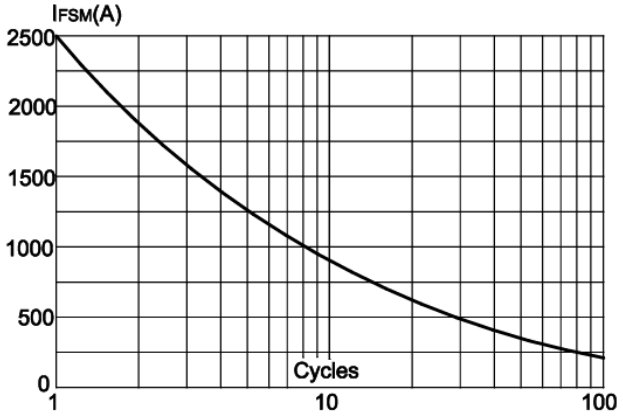

FIG.3: Forward current vs. case temperature

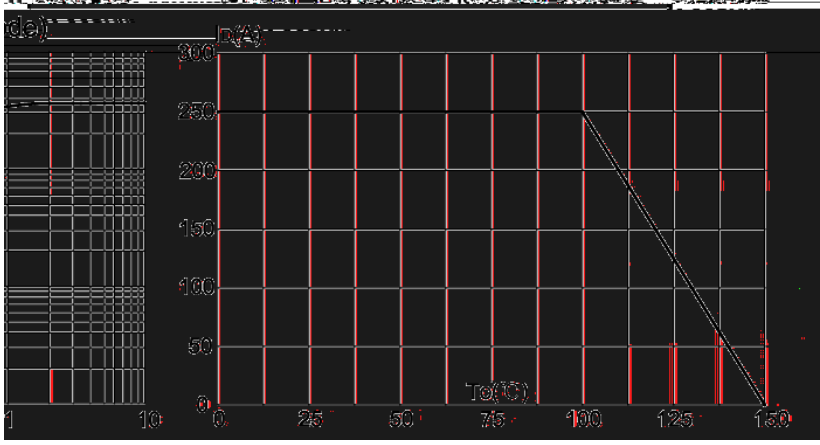

FIG.4: Maximum transient thermal impedance

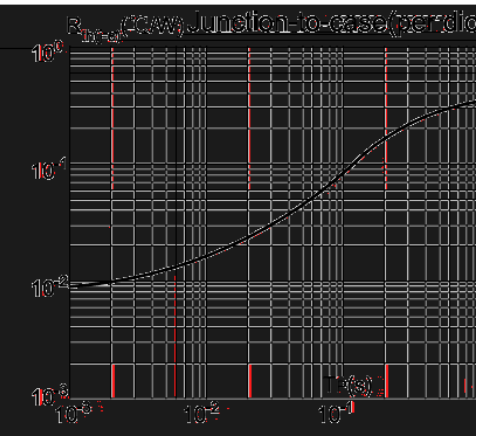

hYk W hWc

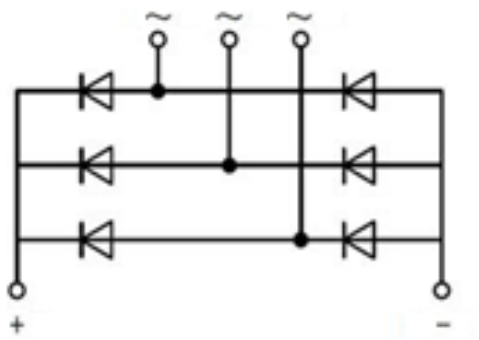

FWYaW Ek bd i c c

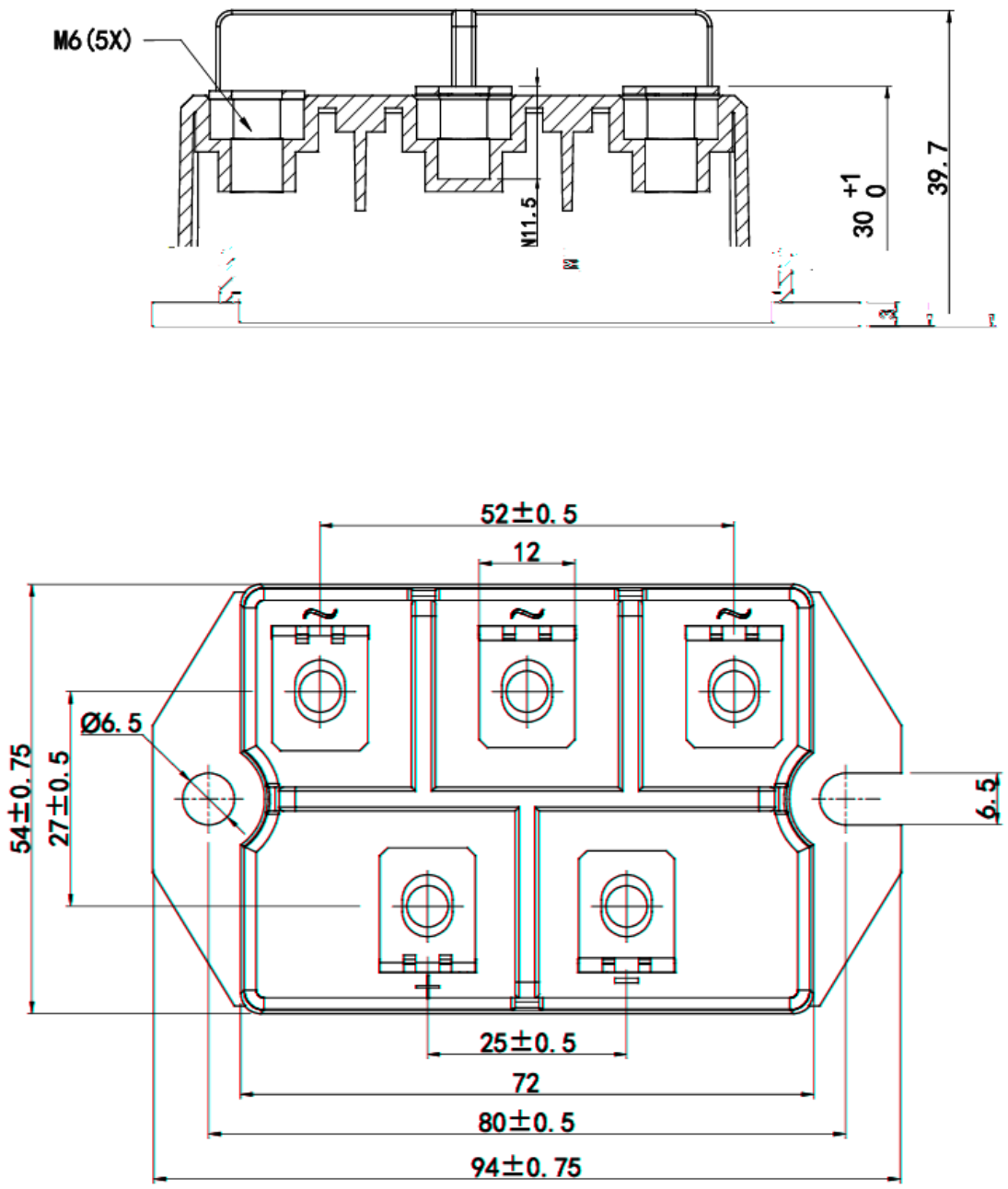

G X WS W W ,

X S X WW V U W TWWWW TWSUU SWS V WSTW: WW
S W WEW U V U 5 VS W W T X WU W WUW X W
U WWS X U X S WTW V F X S V U W
TWU U S W UW@ S V S W W X U
W W WW S WW S WW W B V U S V X S WW
V U W S W X W W X S W S W W S W T X S
X W W X W X V S W U S W X W W X U V U S V
X S F V U W W S WWS W VSWW (F V U W
W WWW S V W SUW S X S W WW

W WWW SVW S X S W WEW U V U 5 (S W W
EW U V U 5 V 3 WW WW