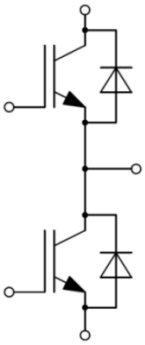

,

	℃			

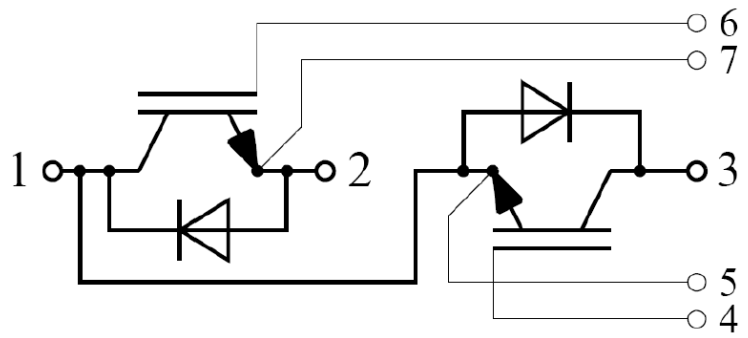
1
2
3
4
5
6
7

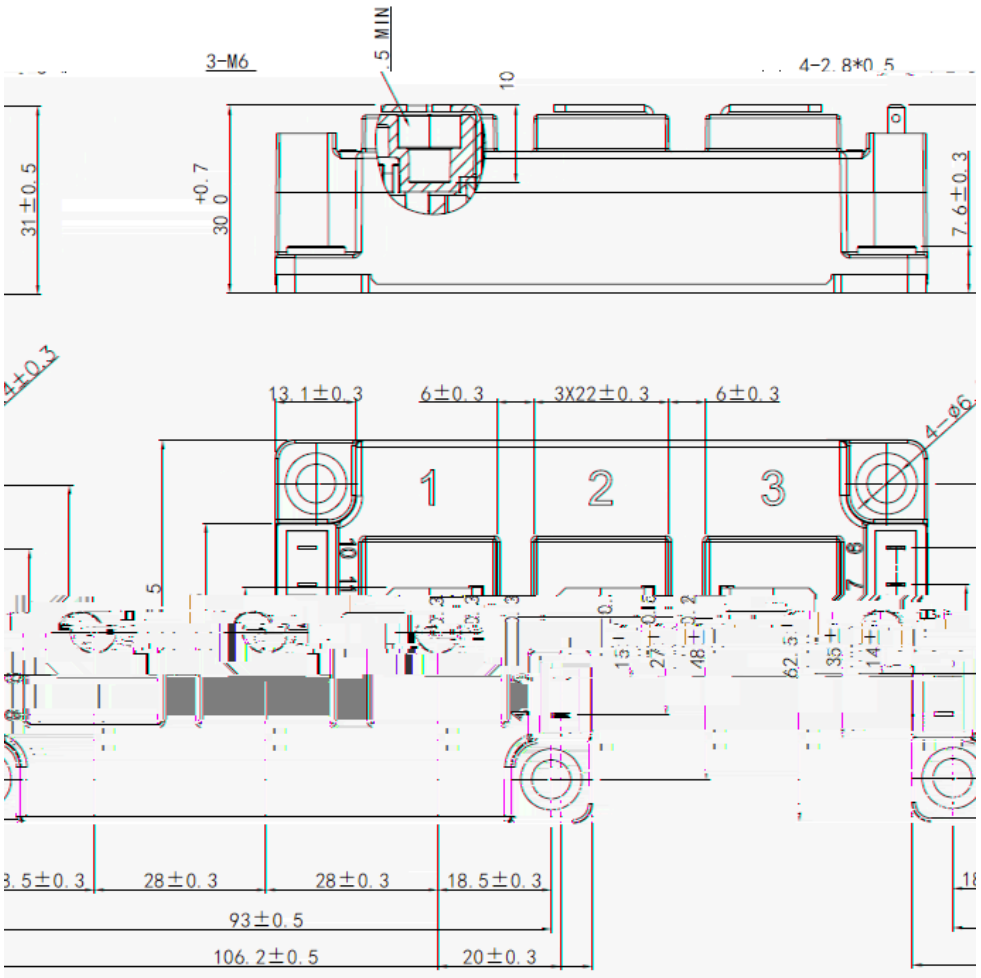
3-M6
5 MIN
10
4-2.8*0.5
31±0.5
30 +0.7 0
7.6±0.3
13.1±0.3
6±0.3
3X22±0.3
6±0.3
4-ø6
1
2
3
28±0.3
28±0.3
18.5±0.3
93±0.5
106.2±0.5
20±0.3